Forward

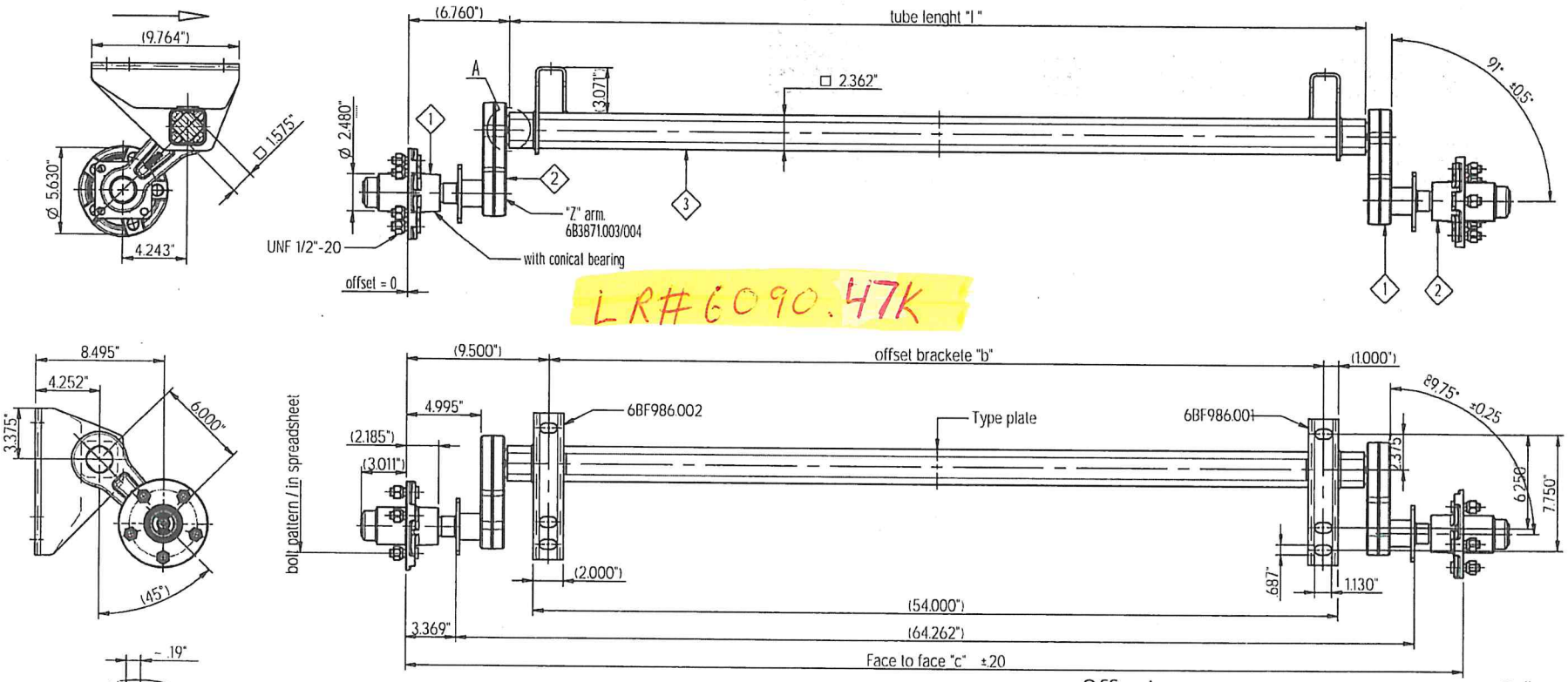

LR#6090.47K

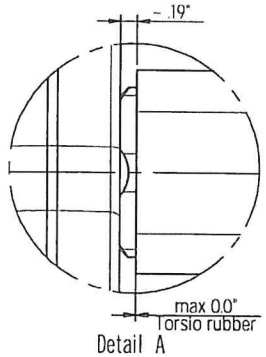

Approved 6/17/20
Jl R Burt

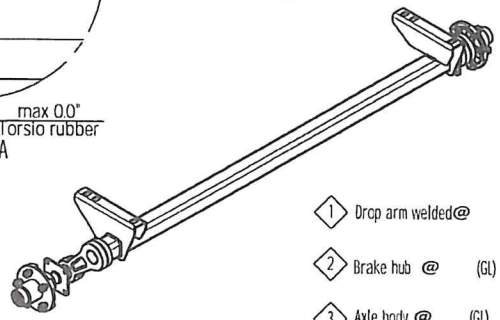

1. Drop arm welded@ (GL) Hot dip galvanized
2. Brake hub @ (GL) Hot dip galvanized
3. Axle body @ (GL) Hot dip galvanized

Offset 0 "
Load capacity 2200 lbs
max speed: 85 miles/h

number by coustumer	Typ.	part number	"c"	"b"	"l"	bolt patten
	VG10-L	6AE455.001	71.000"	52.000"	57.480"	"D" Ø4.5"x5 UNF 1
			Hub	SC		
			Face			

Anzf.	Anschlüsse
"A"	O98x4
"B"	O101x4
"C"	O112x5
"D"	O114.3x5
"E"	O120x5
"F"	O130x4
"I"	O108x4
"K"	O139.7x4
"L"	O114.3x5

CAD-Software: Solid-Edge
Wärmebehandlung nach Vorgabe
Oberflächenbehandlung
Allgemeintoleranzen für Maße, Form und Lage ohne Toleranzangabe nach
DIN ISO 13715
Gewicht 84.15 lbs
6AE455.001
ISO-Methode
Datum 2020.02.26
Name Farago
Maßstab 1:5
Werkstoff
6AE455
in spreadsh
Gummifederachse L
Rubber compression axle L
VG10/22L 45°/6.000" 9.500"
KNOTT AVONFLEX KFT.

Alle Rechte, wie Vervielfältigung oder Weitergabe vorbehalten, auch für Schutzrechtserteilung ...
Diese Maße werden bei der Zeichnung ...