Forward

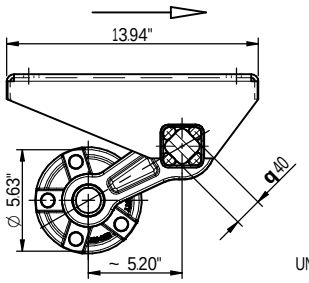

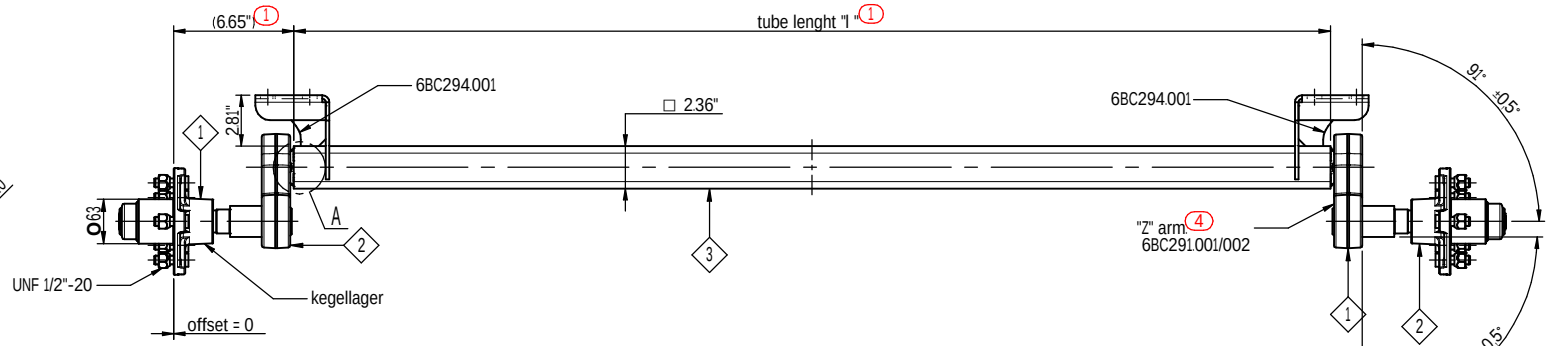

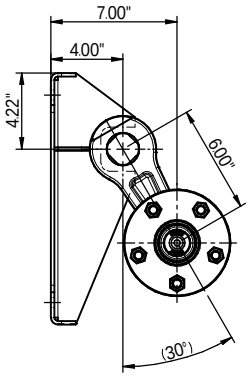

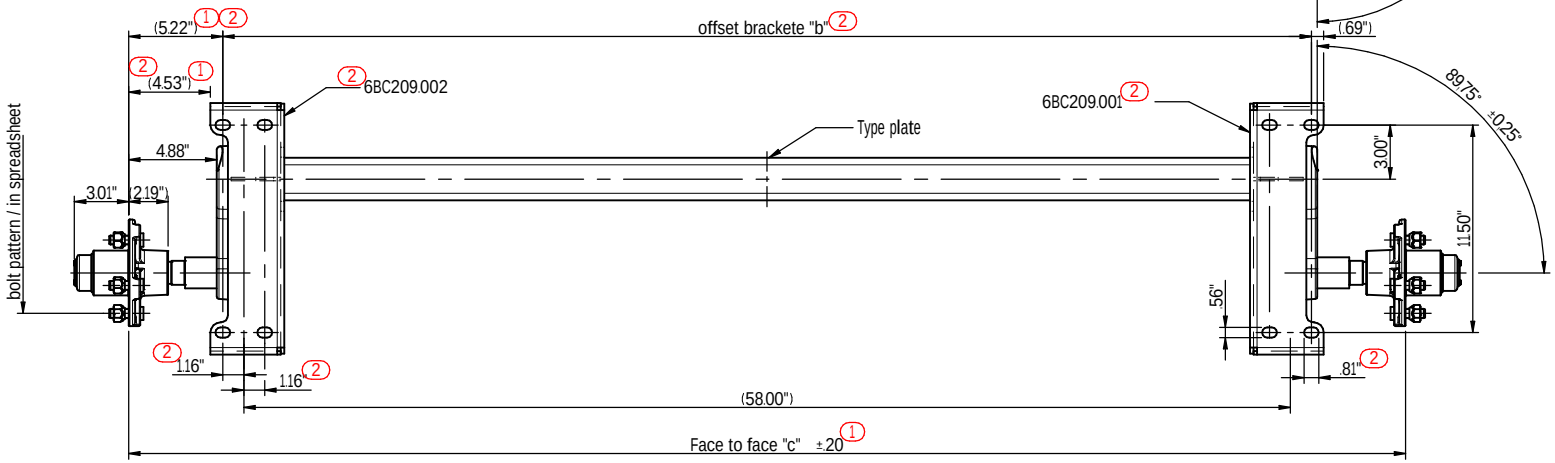

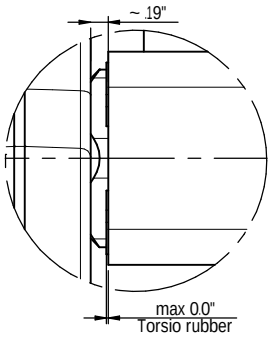

Detail A
1:1

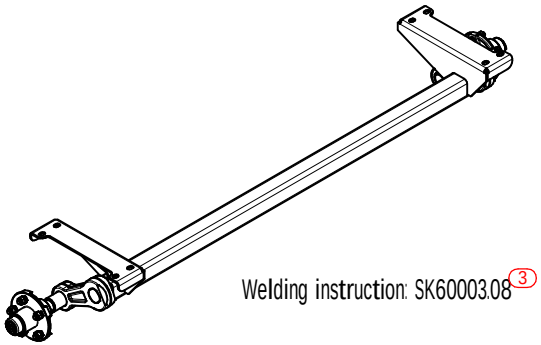

Welding instruction: SK60003.08 3

1 Drop arm welded @ (GL) Hot dip galvanized

2 Unbraked hub @ (GL) Hot dip galvanized

3 Axle body @ (GL) Hot dip galvanized

Offset 0 "
Load capacity 2200 lbs 4
max speed: 85 miles/h

number by coustumer	4 Typ.	part number	"c" 1	"b" 2	"l" 1	bolt patten
	VG10-L	6AC498.001	70.750"	60.320"	57.441"	"D" Ø4,5"x5 UNF 1/2"-20

Ausf. Anschluss	
"A"	O98x4
"B"	O100x4
"C"	O112x5
"D"	O114.3x5
"E"	O120x5
"F"	O130x4
"I"	O108x4
"K"	O139.7x4
"L"	

Aend.Nr. "00000" = geringfuegige Aenderung ohne technische Bedeutung
MODIFIC.NO. "00000" = MINOR MODIFICATION WITHOUT TECHNICAL BACKGROUND

Index. REF.	Aend. Nr. MODIFIC. No	Datum DATE	Name
4	22/252	2022.10.03.	Faragó János
3	00000	2017.09.27.	Faragó János
2	17/037	2017.01.11.	Faragó János
1	17/013	2017.01.11.	Faragó János

CAD-Software: Solid-Edge
Gewicht WEIGHT: 85.10 lbs 6AC498.001
ISO-Methode: 4.00
Maßstab SCALE: 1:5

Alle Rechte, wie Vervielfaeltigung oder Weitergabe an Dritte, vorbehalten, auch fuer Schutzrechtserteilung nach DIN 34
WE RESERVE ALL RIGHTS LIKE REPRODUCTION OR DISCLOSING TO A THIRD PARTY ALSO FOR GRANTING OF PATENTS ACCORDING DIN 34.

Diese Maße werden bei der Abnahme besonders geprueft
THESE DIMENSIONS ARE USED TO BE ESPECIALLY CHECKED

	Gezeichnet DRAWN	Geprueft CHECKED
Datum DATE	2016.11.11	2016.11.22
Name	J Farago	J Farago

KNOTT AUTÓFLEX KFT.

Schwinghebel WINGLEVER

CAD TYPE

Zchng.Nr. DRAWING-No.: 6AC498

Artikel-Nr. ART.No.: in table

Benennung DESCRIPTION:
Rubber torsion axle L
Rubber compression axle L
VG10/22L 30°/6.00" 5.22"

Blatt SHEET
Von OF

Blattformat SHEET SIZE: A2